ULMIA 1711

Präzisions-Kreissäge Sägeblatt hoch- und schrägstellbar

ULMIA 1711

Diese leistungsstarke Präzisions-Kreissäge ist je nach Bedarf mit verschiedenen Drehzahlen der Sägewelle zum Schneiden von Holz, Kunststoffen und Leichtmetallen lieferbar

Hoch- und Schrägstellung des Sägeblattes
durch Hand- und Klemmhebel
Sägeblatt nach Skala von 0 – 45° schwenkbar und in jeder Lage genau auf die gewünschte Schnitthöhe einstellbar (Abb. 1).
Mit jeweils einem Sägeblatt können bei 200 mm Blattdurchmesser Schnitthöhen bis 50 mm und bei 300 mm Blattdurchmesser Schnitthöhen von 30 – 100 mm eingestellt werden.

Sägewelle
in wartungsfreien Kugellagern mit Fettfüllung und beiderseitigen Dichtscheiben laufend.

Tischplatte
mit herausnehmbaren Tischeinlagen und mit je einer Führungsnute links und rechts vom Sägeblatt zur beiderseitigen Verwendung des Winkelanschlages (Pos. 11).

Maschinenständer
mit geschlossener Frontseite und der Möglichkeit, an seiner Rückseite eine Späneabsaugung (Pos. SP) anzubauen, oder die Maschine in Verbindung mit einer Spänehaube mit Absaugstutzen (Pos. AH) an eine vorhandene Späneabsaugung anzuschließen (Abb. 3).

1

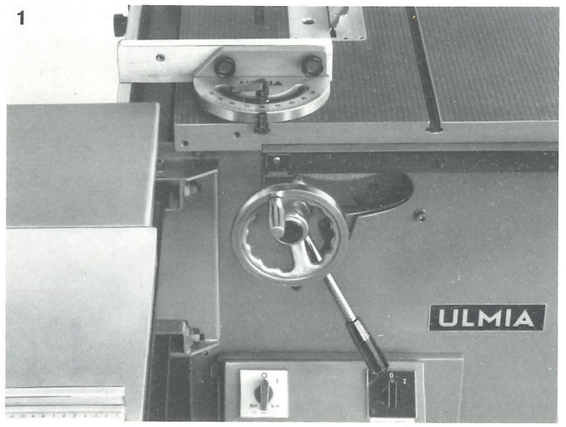

Antrieb
über einen Keilriemen durch einen im Maschinenständer schwenkbar befestigten Motor 3,0 kW (4,0 PS) für 4500 oder 6300 U/min der Sägewelle zum Schneiden von Holz, Kunststoffen und Leichtmetallen.
Maschine auf Wunsch auch mit polumschaltbarem Drehstrom-Motor für 2 Sägewellen-Drehzahlen lieferbar, und zwar wahlweise mit
4500/2250 U/min für Holz, Kunststoffe und Leichtmetalle
Motor 3,0/2,4 kW (4,0/3,0 PS), n = 3000/1500
6300/3150 U/min für Holz, Kunststoffe und Leichtmetalle
Motor 3,0/2,4 kW (4,0/3,0 PS), n = 3000/1500

Anschlaglineal für Längsschnitte
mit verstellbarer Vorsatzleiste nach VBG 7j,
vorne auf einer Gleitleiste mit Maßskala geführt. Feineinstellung der Skala bis auf 0,1 mm Genauigkeit zum genauen Ausrichten der Skala auf das jeweils eingespannte Sägeblatt. Normale Schnittbreite am Längslineal 360 mm (Abb. 2).

2

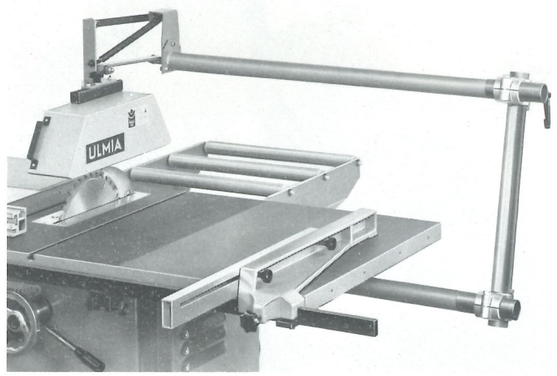

Schnittverbreiterungen
rechts vom Sägeblatt bis 610 oder 860 mm wahlweise durch verlängerte Führungsleiste und zusätzliche Auflage (Pos. 2/3) für das Längslineal **oder**
durch 1 bzw. 2 angeschraubte Graugußplatten und verlängerte Führungsleiste (Pos.6/8) für das Längslineal (Abb. A).
Tischauflage-Verlängerung (Pos. 10)
auf der Rückseite um 600 mm durch einen Rollenbock mit durchgehenden Kunststoffrollen (Abb. 2).

3

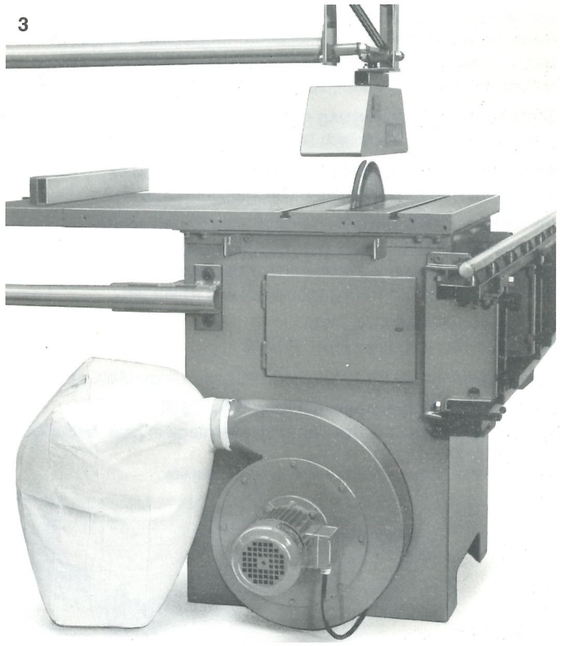

Technische Daten:

Tisch-Abmessungen	710×600 mm
Max. Sägeblatt-Durchmesser	300 mm
Sägeblatt-Bohrung	30 mm
Drehzahl der Sägewelle normal	4500 U/min
Weitere mögliche Drehzahlen	2250–3150–6300 U/min
Motorleistung normal	3,0 kW
Weitere Motoren	2,4 und 4,0 kW
Schrägstellung des Sägeblattes bis	45°
Max. Schnitthöhe bei 90°	ca. 100 mm
Max. Schnitthöhe bei 45° (Schrägstellung)	ca. 70 mm
Mindestabstand Mitte Sägewelle bis Tisch-Oberkante	50 mm
Höhenverstellung der Sägewelle	70 mm
Schnittbreite rechts vom Sägeblatt	360 mm
Weitere Schnittbreiten rechts	610 und 860 mm
Höhe bis Oberkante Tischplatte	865 mm
Gewicht der Grundmaschine	ca. 220 kg
Schiebetisch-Größe	800×400 mm
mit Schiebetisch-Vergrößerung	800×720 mm
Auflage links vom Sägeblatt	1040 mm
Max. Schnittbreite vor dem Sägeblatt	1000 mm
Ausziehbarer Längenanschlag bis	2500 mm
Rollweg des Schiebetisches	1250 mm

Bahnversand:
Maschine mit allem Zubehör = 1 Cd-Bahnbehälter

Übersee-Versand:
Maschine mit Zubehör = seemäßige Kiste
180×115×110 cm . . . . . ca. 150 kg

Mit berufsgenossenschaftlichem Prüfsiegel

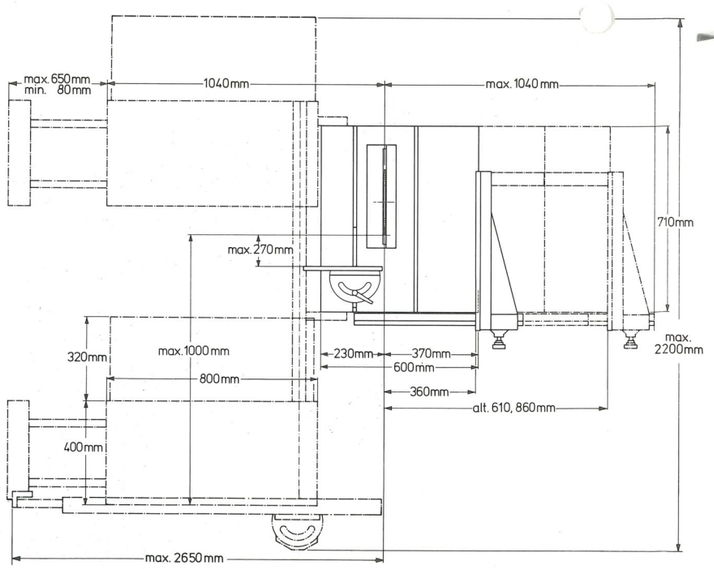

A

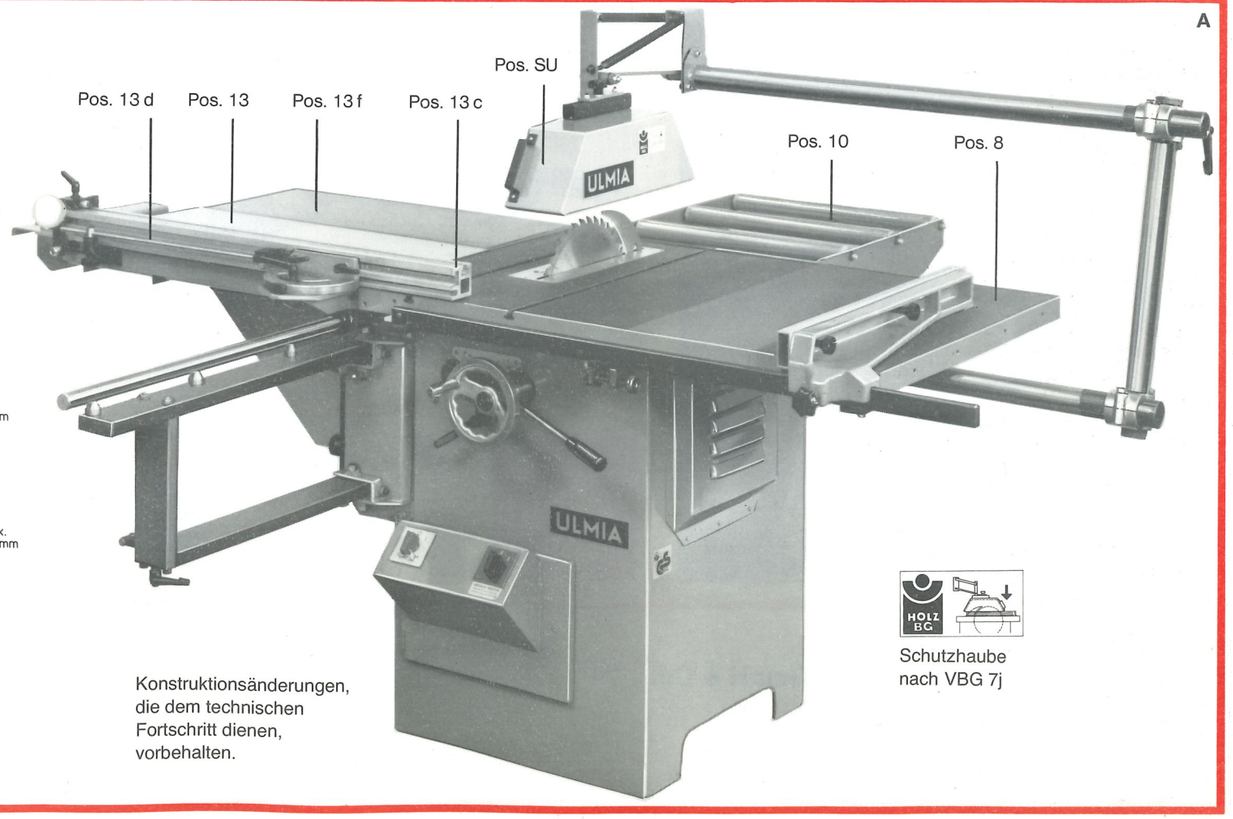

Konstruktionsänderungen, die dem technischen Fortschritt dienen, vorbehalten.

Schutzhaube nach VBG 7j

Winkelanschlag für Querschnitte (Pos. 11)
mit durchgehender Gradeinteilung zur raschen Einstellung auf den gewünschten Winkel (Abb. 4). Mit je einem Winkelanschlag links und rechts vom Sägeblatt ist die ULMIA 1711 als Gehrungs-Kreissäge verwendbar.

Längeneinstellerschiene (Pos. 12)
zum Winkelanschlag, mit Skala bis 600 mm und schiebbarem Anschlag (Abb. 5).

Schiebetisch mit Stützarm (Pos. 13)
Leichtgußplatte mit Kugel-Führungselementen auf einer oberen Rund- und einer unteren Rechteck-Führungsschiene spielend leicht beweglich (Abb. 6). Beide Schienen bei Nichtgebrauch des Schiebetisches ganz zurückschiebbar.

Schiebetisch-Vergrößerung (Pos. 13 f)
320×780 mm aus Stahlblech (Abb. A).

Ausziehbare Schiebetisch-Verlängerung (Pos. 13 a)
für eine maximale Auflagelänge von 1690 mm (Abb. 6).

Abnehmbare Gehrungs-Anschläge zum Schiebetisch
nach Skala auf jeden beliebigen Winkel zwischen 90° und 45° einstellbar, mit einem schiebbaren Längeneinsteller mit Anschlagklappe zum Formatschneiden und Ablängen.

Gehrungsanschlag (Pos. 13 b)
ausziehbar bis 2500 mm (Abb. 7) **oder**

Gehrungsanschlag (Pos. 13 c) mit 1000 mm Länge (Abb. A).

Abstützung für Gehrungsanschlag (Pos. 13 d)
zusätzliche Abstützung der Gehrungsanschläge in jeder beliebigen Winkellage (Abb. 8).
Alle Positionsangaben beziehen sich auf die Preisliste.

4

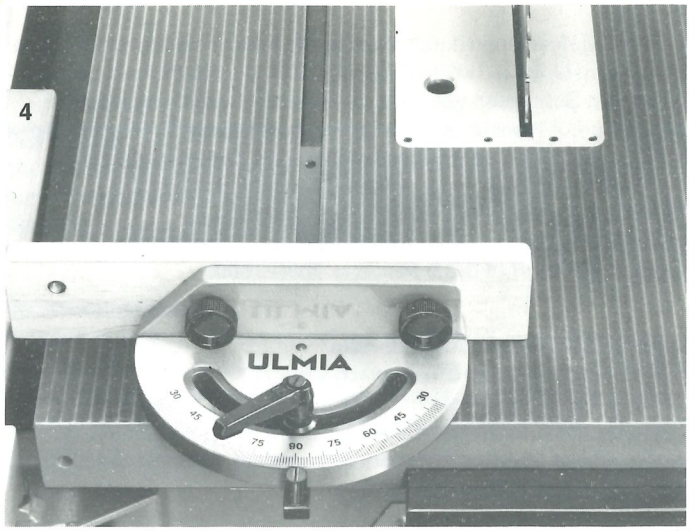

5

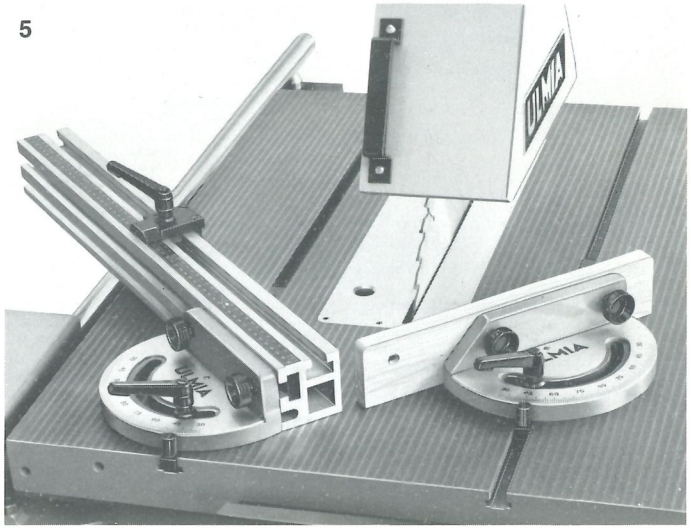

6

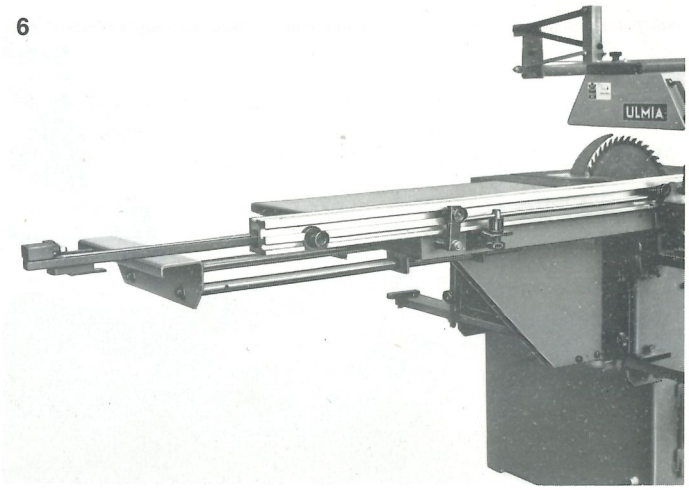

7

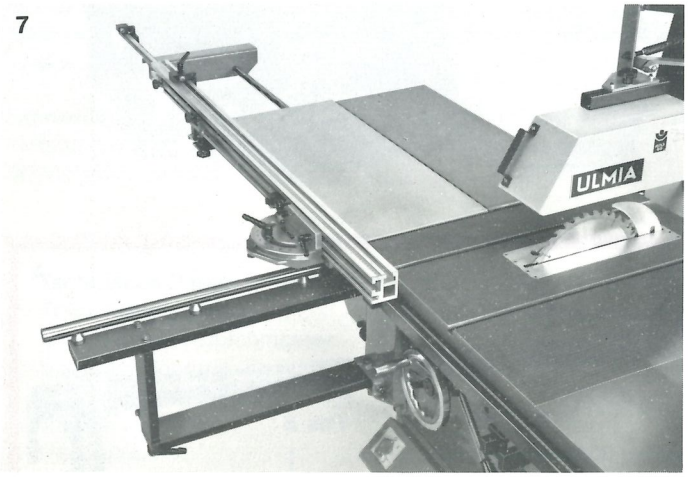

8

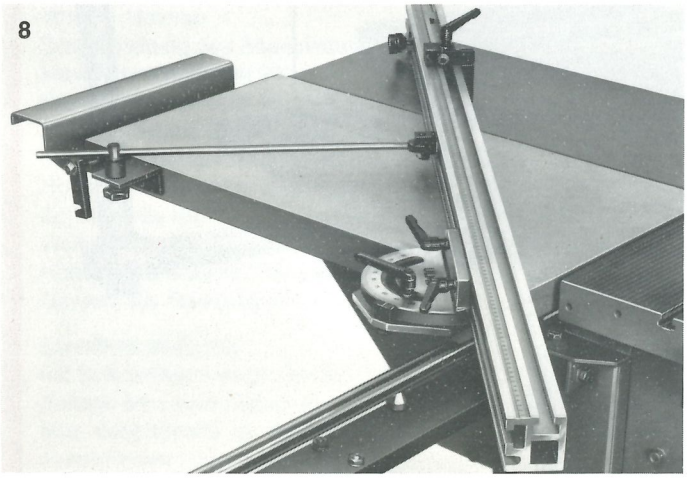

Georg Ott
Werkzeug- und Maschinenfabrik GmbH & Co.
7900 Ulm/Donau

Telegr.-Adr.: Ulmiaott · Postfach 3240
FS 712 616 · Fernruf 07 31 / 20 62-0 · Telefax 07 31 / 20 62-111

Überreicht durch: